第6回 宮崎県小学生バレーボール交歓大会　(男子の部)

黒潮杯

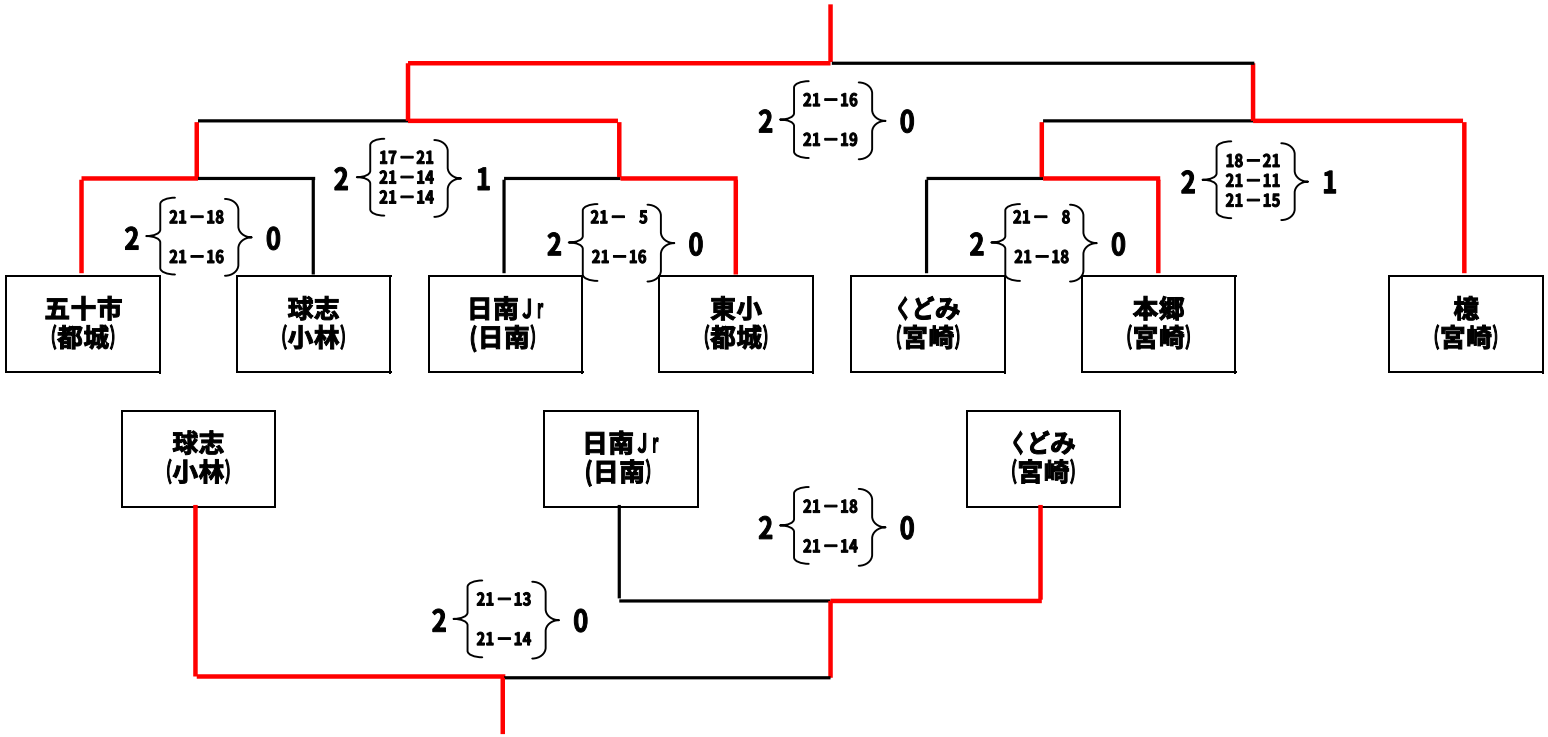

A

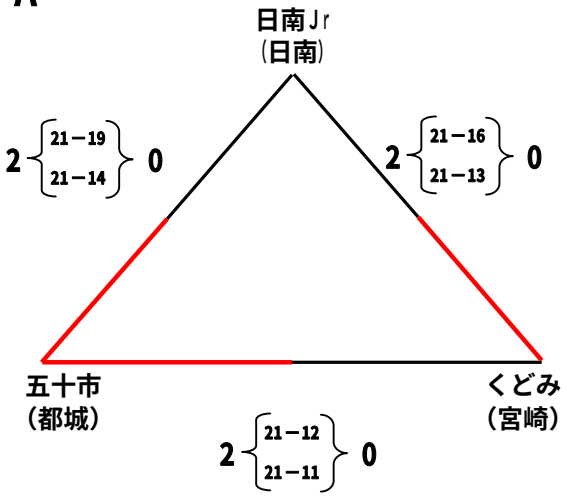
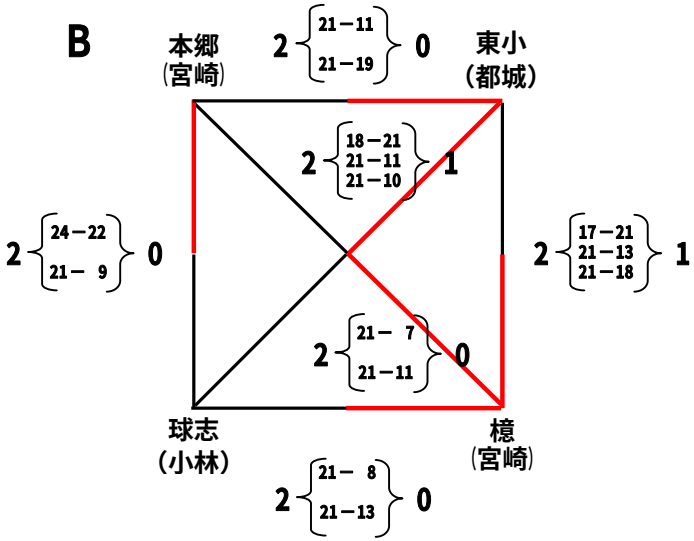
B